RECOSILENT AKUSTIKVÄGGPANEL

MONTERINGSANVISNING

2026 05 05

Wallsystems
by Glimakra of Sweden

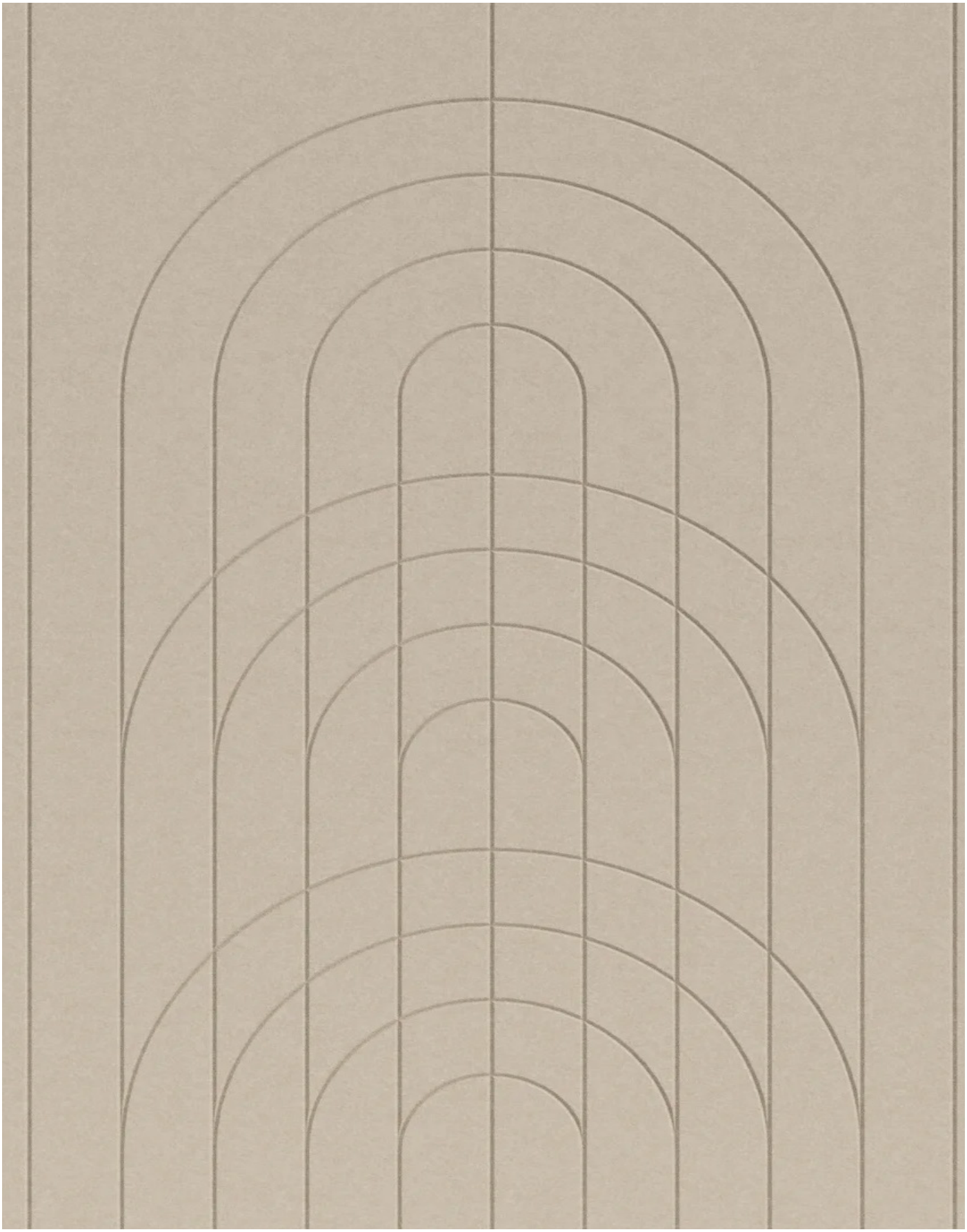

INNEHÅLL

Vertyg & Tillbehör _____ 3

Monteringssätt med WallRibbons monteringslim ___ 4

VERKTYG DU BEHÖVER

Vattenpass

Monteringslim

Måttband

Mattkniv

Linjal

MÄT VÄGGENS HÖJD

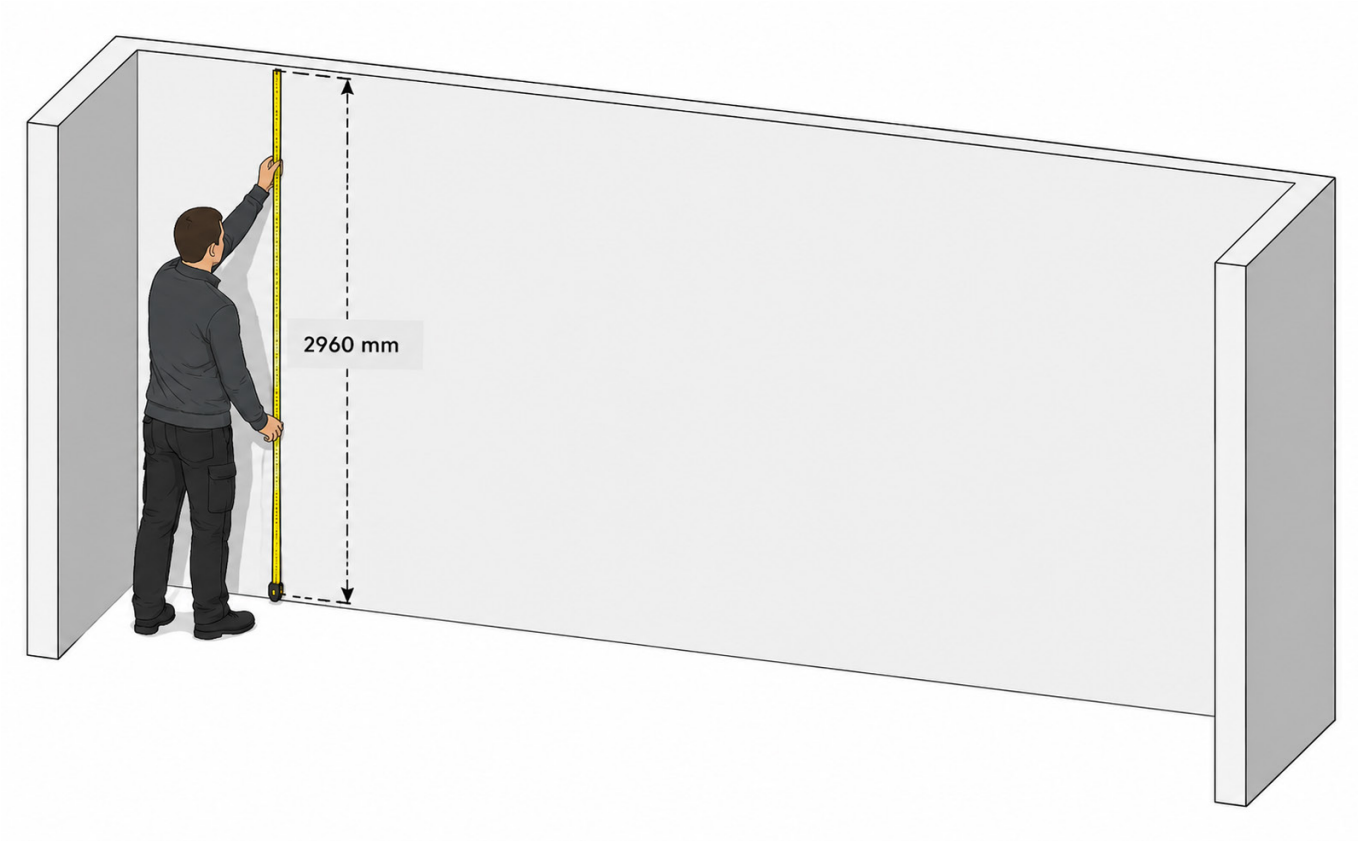

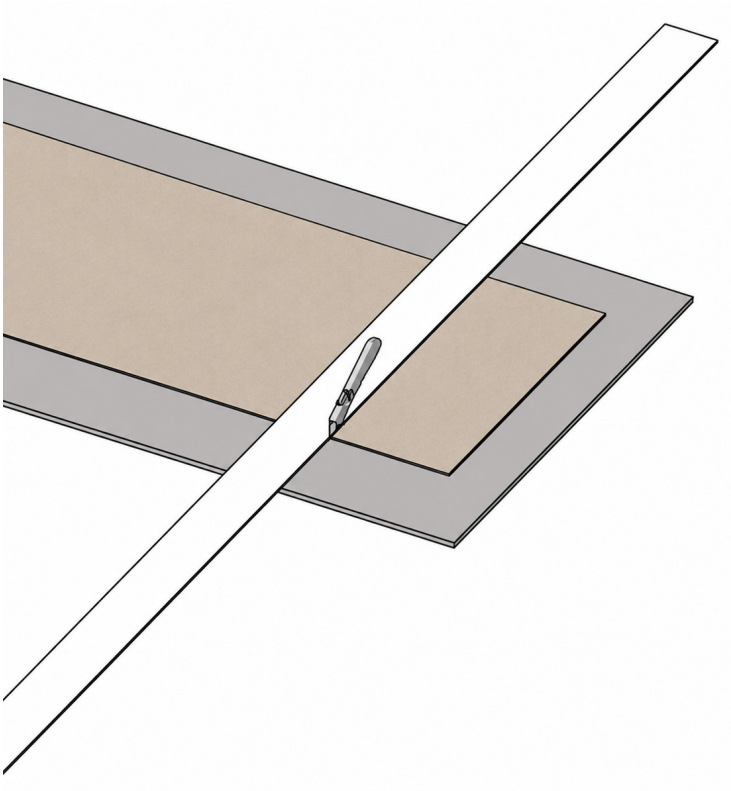

1

Använd valt mätverktyg och kontrollera höjden på väggen. Få en överblick varifrån du ska börja montera panelerna.

2

Kapa höjden på panelen till det mått som du mätt tidigare. Använd linjalen och skär i flera omgångar för att få ett rakt snitt.

KAPA PANELENS BREDD

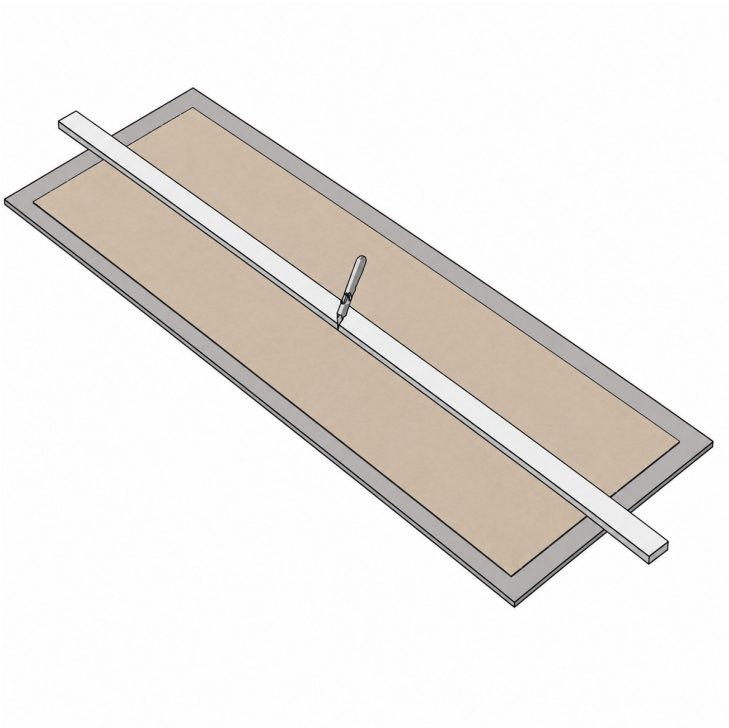

3

Behöver du kapa på bredden så mäter du avståndet mellan vägg och kant på panelerna som redan är monterade. Sedan använder du linjalen och skär i flera omgångar för att få ett rakt snitt.

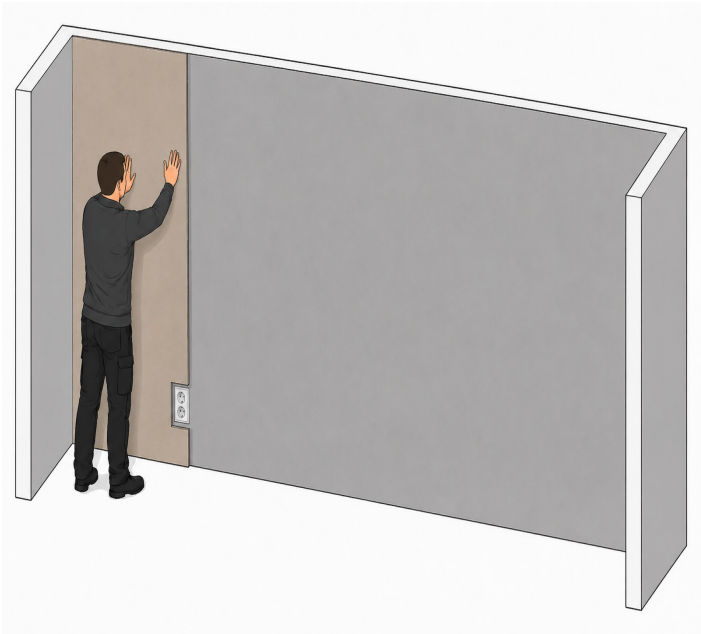

4

Innan du limmar är det viktigt att kontrollera så att panelen passar, ställ försiktigt upp panelen så den inte viks. När du är nöjd med resultatet så plockar du ned panelen med baksida (sidan mot vägg) uppåt.

MONTERA MED LIM

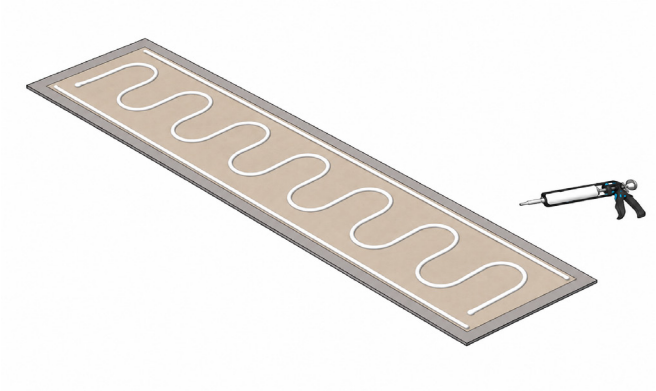

5

Limma panelerna med vårt monteringslim, följ mönstret som syns för bilden. En tub räcker till ca 2 paneler.

Använd händerna och tryck fast panelen mot väggen, på så sätt får panelen en korrekt kontaktyta mot väggen och limmet flyter ut.

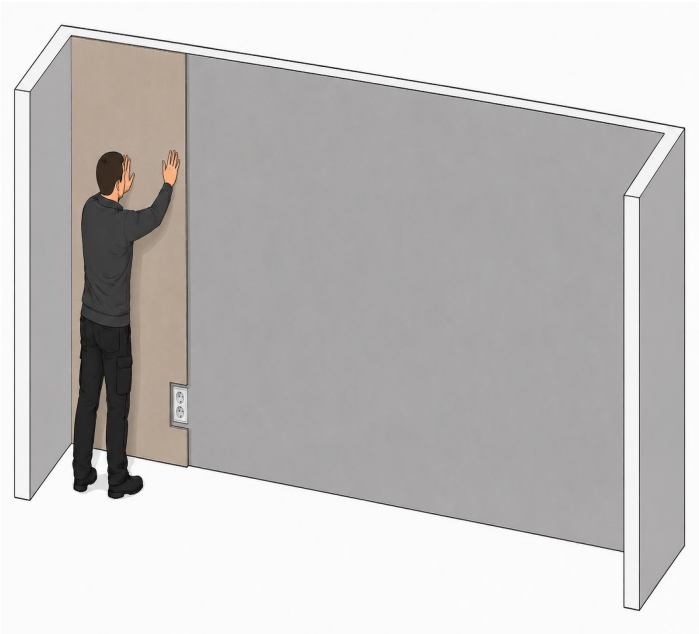

6

Vänd försiktigt upp panelen så att den står upp med limmet mot väggen. Placera sedan panelen där den ska monteras, försök att inte vika panelerna eller röra annat med limmet.

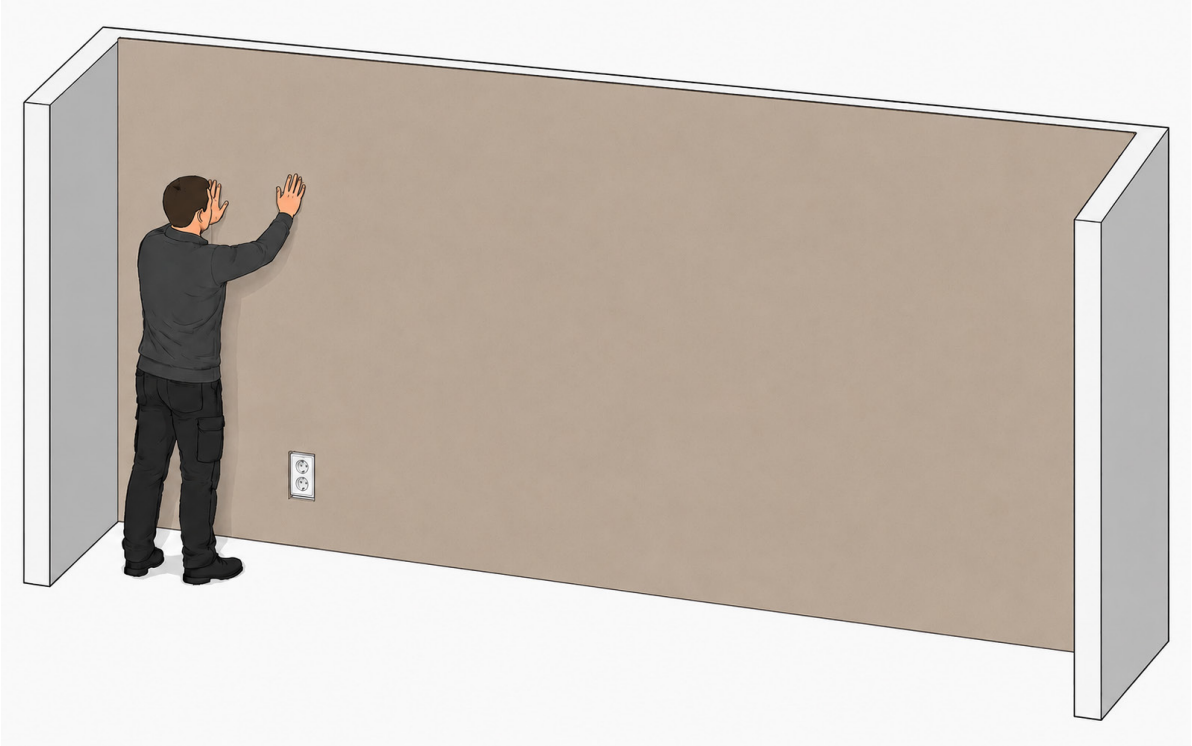

WALLSYSTEMS AB
Sture Steens Väg 9 | 341 55 Vittaryd
Tel.Nr: 0140-412 25
Mejl: info@wallsystems.se
Hemsida: www.wallsystems.se